Белорусский государственный технологический университет
Кафедра промышленной экологии

ПРОИЗВОДСТВЕННЫЕ И УЧЕБНЫЕ ПРАКТИКИ В ПРОЦЕССЕ ФОРМИРОВАНИЯ КОМПЕТЕНЦИЙ ИНЖЕНЕРА-ХИМИКА-ЭКОЛОГА

Залыгина Ольга Сергеевна, доцент, кандидат технических наук

2020

Цели подготовки специалиста инженера-химика-эколога

- формирование и развитие социально-профессиональной, практико-ориентированной компетентности, позволяющей сочетать базовые профессиональные, специализированные компетенции для решения задач в сфере профессиональной и социальной деятельности;

- развитие экологического мышления на основе системы ценностных ориентаций устойчивого развития, принципов рационального использования природных ресурсов в целях решения природоохранных и ресурсных проблем в сфере промышленного производства;

- формирование профессиональных компетенций в сфере контроля в области охраны окружающей среды, рационального использования природных ресурсов, экологического менеджмента, мониторинга окружающей среды, проектирования и эксплуатации оборудования, сооружений и технологий, способствующих охране окружающей среды, рациональному (устойчивому) использованию природных ресурсов на уровне организаций и территорий.

Компетенцию можно рассматривать как знания, умения и опыт, необходимые для решения теоретических и практических задач.

Эти знания, умения и опыт студенты получают не только во время занятий в университете, но и во время учебных и производственных практик на предприятиях.

При подготовке инженеров-химиков-экологов по специальности «Охрана окружающей среды и рациональное использование природных ресурсов» предусмотрено прохождение **учебной** и **производственных** практик

Учебная практика

Сроки проведения – 2 семестр

Продолжительность – 1 неделя

Цель - ознакомление студентов с их будущей профессией, приобретение ими первоначального опыта и формирование готовности к усвоению общих и профессиональных компетенций

Посещаемые объекты - городские очистные сооружения, крупные промышленные предприятия, лаборатории аналитического контроля, инспекции природных ресурсов и охраны окружающей среды и т.д.

Городские очистные сооружения

Крупные промышленные предприятия

Лаборатории аналитического контроля

Инспекции природных ресурсов и охраны окружающей среды

Производственные практики:

Общеинженерная практика

4 семестр - 4 недели

Технологическая практика

6 семестр - 5 недель

Преддипломная практика

8 семестр – 4 недели

Общеинженерная практика

изучение производственной деятельности предприятия, его структуры, технологических процессов, используемого оборудования

Технологическая практика

изучение технологических процессов с точки зрения их воздействия на окружающую среду, изучение СУОС

Преддипломная практика на производстве

выявление экологических проблем производства и разработка природоохранных мероприятий для их решения

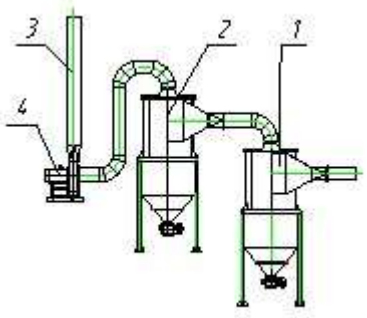

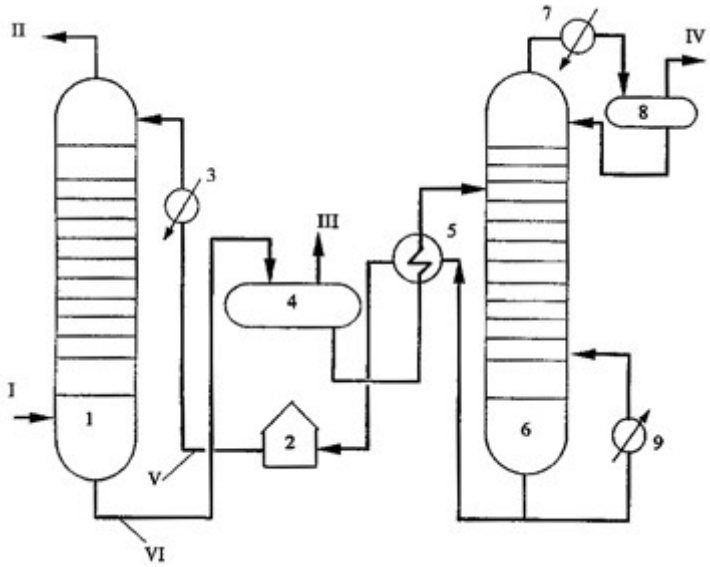

Преддипломная практика в университете

научно-исследовательская работа по экологическим проблемам

Выводы

Именно практика, позволяющая студенту изучить работу конкретных предприятий, их воздействие на окружающую среду, познакомиться с ведением документации в области охраны окружающей среды способствуют формированию первого инженерного опыта специалиста-эколога.